PACKAGING GROUP

LLENADORA DE BOTES

TUB FILLING

LLENADORA DE BOTES ROTATIVA
ROTARY FILLING MACHINE

Nuestras llenadoras de botes rotativas están diseñadas para ahorrar espacio en planta y llegar a velocidades exigentes. Contamos con rotativas en intermitentes, llegando a velocidades de hasta 50 botes por minuto y con rotativas en continuo llegando a velocidades de hasta 120 botes por minuto.

Our rotary tub fillers are designed to save plant space and whilst reaching the demanding speeds. We have intermittent applications reaching speeds of up 50 cans per minute, and continuous applications reaching speeds of up to 120 cans per minute.

Alta velocidad de envasado: hasta 120 botes por minuto
High speeds: up to 120 tubs per minute

METAL | CRISTAL | PLÁSTICO
METAL | GLASS | PLASTICS

FRONTAL / FRONT

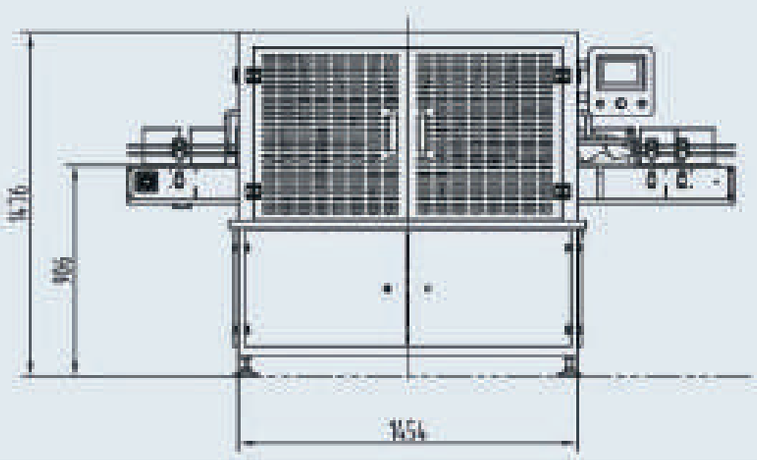

LATERAL / SIDE

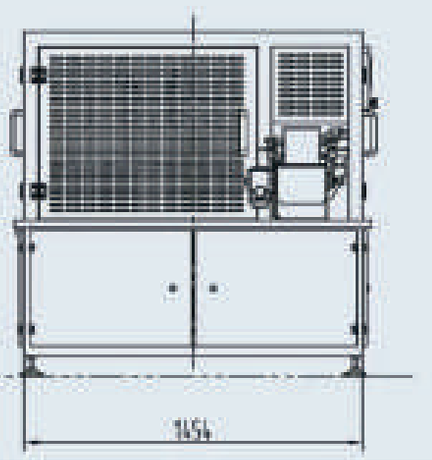

LLENADORA DE BOTES LINEAL

LINEAL TUB FILLER

Las llenadoras lineales de botes y/o bandejas están diseñadas a medida para cada tipo de envase, producto y velocidad. Contamos con diferentes modelos dependiendo las velocidades, desde 10 botes/minuto hasta 80 botes/minuto.

Our lineal can and/or tray fillers are custom designed for each type of container, product and speed. We have different models depending on the required ranging from 10 cans /minute to 80 cans/minute,

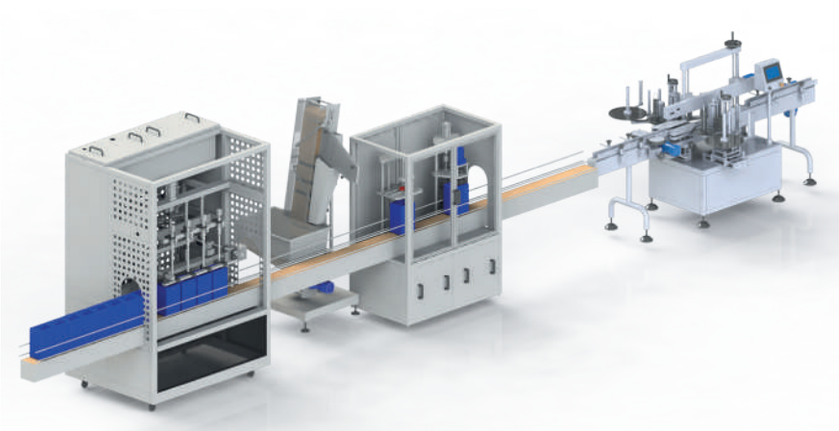

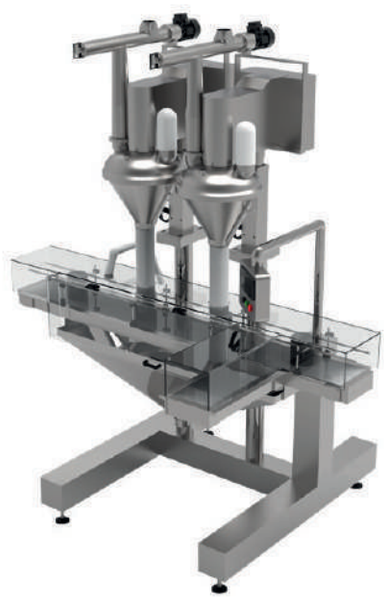

Alta velocidad de envasado:
hasta 80 botes por minuto
High speeds:
up to 80 tubs per minute

Líneas de llenado de botes para productos sólidos, grano y polvo. Desde 20 hasta 100 botes/minuto.

This pot filling is designed for solids, grains and powders products. It can fill at speeds between

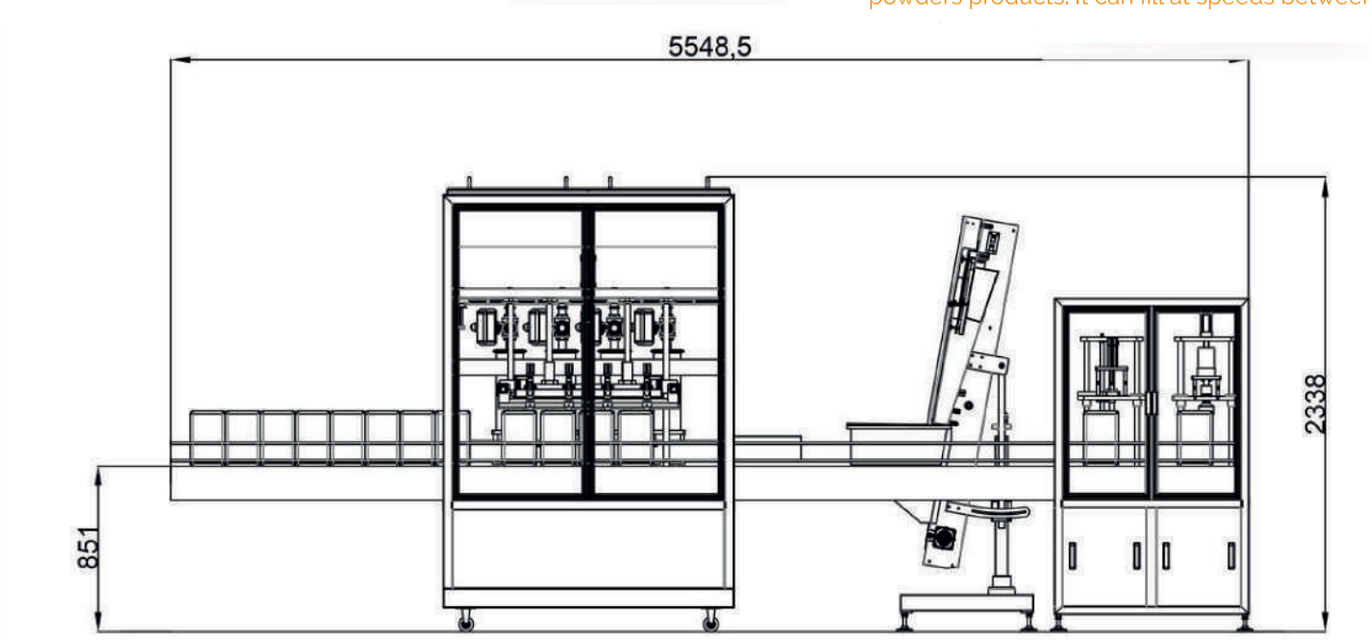

TIPOS DE ENVASES
PACK FORMATS

BOTELLA
BOTTLE

BOTELLA TAPÓN GRUESO
THICK STOPPER BOTTLE

SPRAY
SPRAY

BOTE PEQUEÑO
SMALL BOTTLE

BOTE ESPECIAS
SPICES POT

CUBO
BUCKET

GARRAFA
BOTTLE

LLENADORA BOTES LINEAL
LINEAL TUB FILLER

Alta velocidad de envasado:
hasta 60 botes por minuto
High speeds:
up to 60 tubs per minute

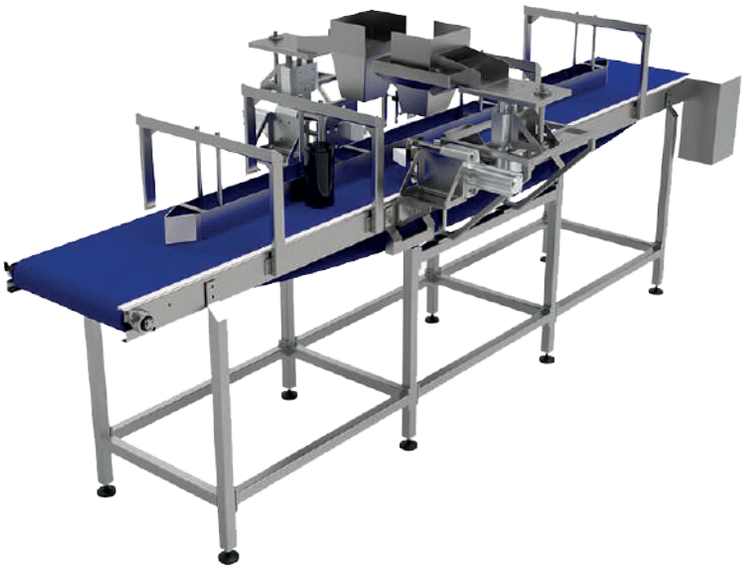

ACCESORIOS
ADDITIONAL EXTRAS

ETIQUETADORA
LABELLER

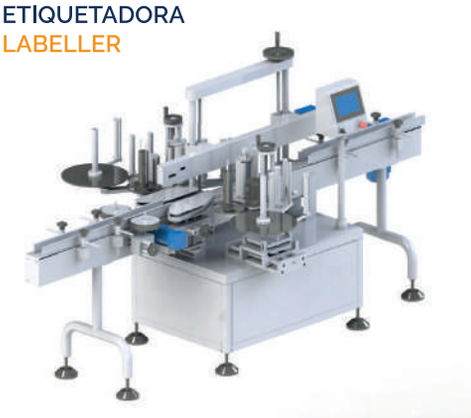

TAPONADORA
LIDDING STATION

IMPRESORA INYECCIÓN
INKJET PRINTING

LÍNEA COMPLETA

COMPLETE LINE

En YM Packaging Group diseñamos y fabricamos a medida llenadoras de botes que se adaptan perfectamente a tu producción. Además, contamos con selladoras y etiquetadoras, así como con todos los elementos necesarios para poder ofrecerte un servicio llave en mano.

At YM Packaging Group we design and manufacture custom can fillers that adapt perfectly to your production. In addition, we have sealing and labeling machines, as well as the necessary elements to be able to offer you a turnkey service.

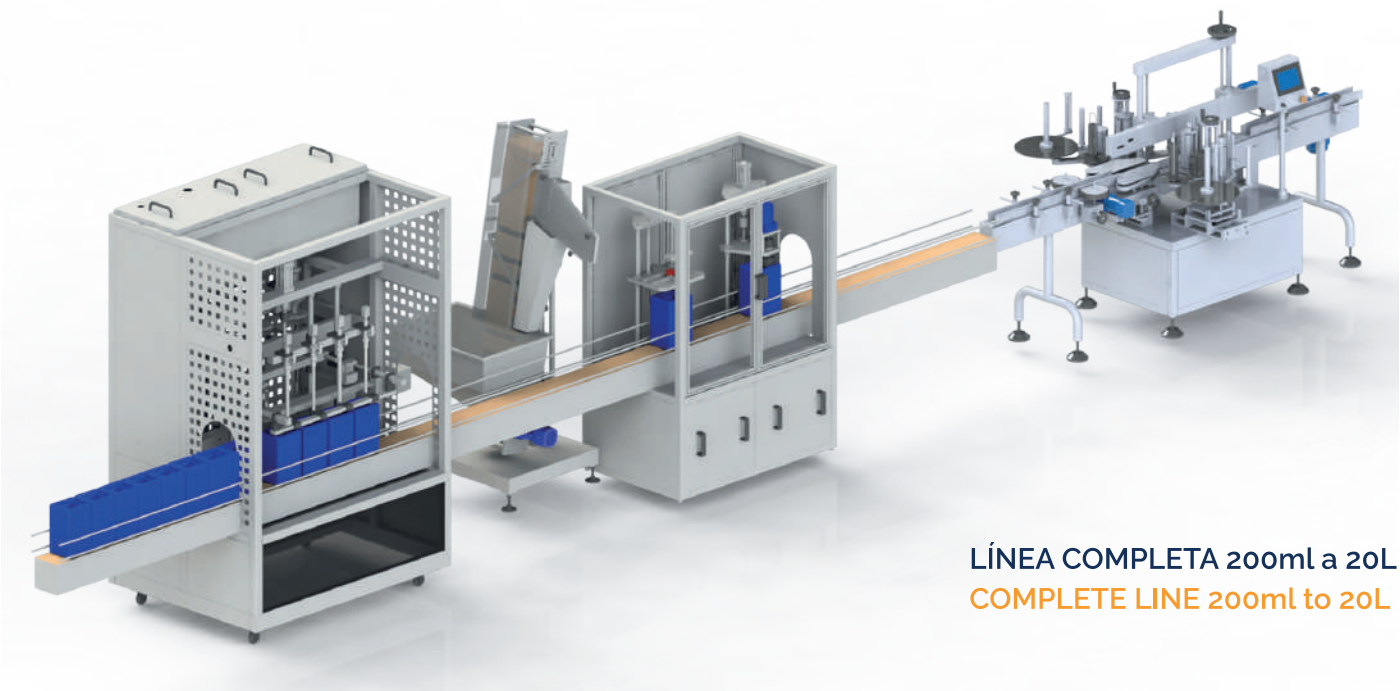

LÍNEA COMPLETA 200ml a 20L
COMPLETE LINE 200ml to 20L

DIFERENTES INDUSTRIAS
DIFFERENT INDUSTRIES

Mermelada
Jam

Salsas
Sauces

Zumos
Juices

Productos enlatados
Canned products

Garrafa leche
Gallon milk

Aceite
Oil

Productos químicos
Chemical products

Comida bebé
Baby food

PACKAGING GROUP

passion for packaging

YM Packaging Group
Parque Agroalimentario L' Alcudia
C/Santuario de la Luz, 5
03290 Elche (Alicante) - España
Tlf. (+34) 966 624 003
ympackaging@ympackaging.com

YM Packaging LTD
Unit 8 Stone Hill Business Centre
Stone Hill Road
Farnworth BL4 9NG
Phone: (+44) 161 222 8338
hello@ympackaging.com

YM Packaging Cataluña
Ctra. Gurb, 8.
08500 Vic (Barcelona) - España
Tlf. (+34) 938 893 984
Tlf. (+34) 682 599 809
admin@universale360.com

YM Packaging Baleares
C/ Canonge Quetglas, 112. Local 1
07300 Inca (Islas Baleares) - España
Tlf. (+34) 699 79 17 99
comercial@baleclip.com

SYSTEM CERTIFICATION ISO 9001 SGS

www.ympackaging.com